平成27年度男子シングルスAクラス大会（市長杯）

平成27年9月20日　古河市営コート　　運営担当クラブ

（予備日10月4日：古河市営コート）　　ZONE

8ゲームマッチ（8−8 12ポイントタイブレーク）セミアドバンテージ

1	出口	アトム
2	BYE	
3	中村	ABC
4	有我	エンゼル
5	チャレンジ	
6	堀江	DHB
7	佐藤	アトム
8	須藤（彰）	ABC
9	大沼	アトム
10	飯田	リターンズ
11	関根 DEF	ABC
12	羽部	あかやま
13	チャレンジ 植竹	ZONE
14	奥貫	ABC
15	チャレンジ	
16	杉原	あかやま

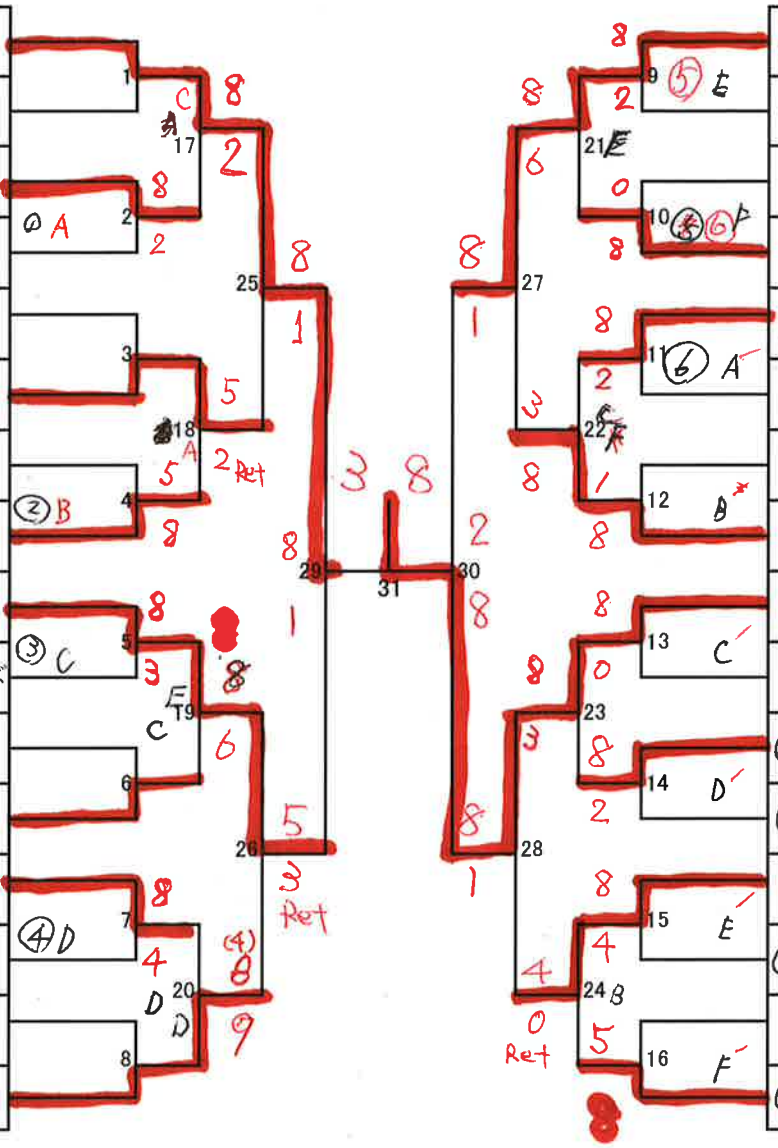

17	須藤（尋）	ABC
18	澤田	DHB
19	江口	リターンズ
20	政金	エンゼル
21	海老原	DHB
22	関口	ZONE
23	羽生	アイオン
24	田中	ABC
25	小堀	moat
26	大高	バイリーン
27	岡安	ABC
28	渡辺	DHB
29	武井	DHB
30	北口	ストームバード
31	チャレンジ 中山	ZONE
32	種市	ABC

注意事項

1　8：30　受付（8：45までに必ず受付して下さい）
2　8：45　開会式
3　9：00　試合開始
4　ダンロップフォート イエロー（各自1缶持参）
5　8ゲームマッチ（8-8 12ポイントタイブレーク）
6　セミアドバンテージ制
7　セルフジャッジとする。
8　チャレンジ枠は、本年度Bクラスでベスト4以上の方が対象となり
9　試合前の練習は，初戦のみ3分程度とし，その後はサービス4本のみ
10　傷病による休憩は3分以内とし，痙攣による休憩は認めない。
11　問題等が生じた場合は，コート責任者の指示に従ってください

問合せ先　古河テニス協会　事務局　永塚